tamrax
PNEUMATIC VIBRATORS

ポータブルバイブレータ編

粉体搬送トラブルを現場で即時解消

www.tamrax.com

TAMRAXポータブルバイブレータ

目次

ポータブルバイブレータの概要	005
ポータブルバイブレータのセット内容および仕様	006
ポータブルバイブレータ寸法	007
バキュームパッド仕様	008
吸着吸着式ポータブルバイブレータ取説（配管・組立例など）	009

ポータブルバイブレータはすべて受注生産品です
（次ページからのカタログ内容は予告なく変更されることがあります）

掲載ﾍﾟｰｼﾞ

CVT1SM-PV, CVT10SM-PV, CVT22M-PV	011
GT-4PV, GT-6PV	012
GT-8PV, GT-10PV	013
GT-13PV, GT-16PV	014
GT-20PV-15D, GT-25PV-15D	015
GT-30PV-15D, GT-36PV-15D	017
FPLF-12-XSPV, FPLF-12-SPV, FPLF-12-MPV, FPLF-18-SPV, FPLF-18-MPV	019
FPLF-25-SPV, FPLF-25-MPV, FPLF-35-SPV, FPLF-35-MPV	020
FPLF-50-MPV-15D	021
FAL-8PV	023
FAL-18PV	024
VTP25PV	025
CVT1SM-HVPM, CVT1SM-HVSC、CVT10SM-HVSC, CVT1SM-HVPC、CVT10SM-HVPC	026

吸着クランプ式ポータブルバイブレータ
PVシリーズ

tamrax
PNEUMATIC VIBRATORS

【ポータブルバイブレータ】
バキュームクランプ式バイブレータは、溶接できない場合や一時的に振動状態を確認したい場合、１個のバイブレータを複数の箇所で使いまわしたい時などに非常に便利です。圧縮空気を使ったエアーエジェクター方式で真空を手軽に発生でき、非常に手軽にポータブルバイブレータとしてお使いいただけます。架台製作、溶接作業なしで使用でき、パッドの吸着相手は平面のみならず、ホッパーや配管などの曲面（管の直径40mm以上）でも吸着・振動することができるタイプもあります。弊社では、各種エアーバイブレータとバキュームクランプをあらかじめセットにしたポータブルバイブレータを多数取り揃えております。

使用前準備

1. バイブレータ用エアー量：使用バイブレータのエアー消費量に依存します。
   バキューム用エアー量：通常46Nl/min以上が必要です。供給圧力は0.4MPa～0.6MPa
   で使用してください。
   （※ただし、タイプDクランプは落下防止のため圧力0.5MPa以上、流量500Nl/min以上が
   必要です）必ずそれぞれのマニュアルを参照の上でご使用ください。
2. バイブレータ及びバキューム用コックを閉じホースセットジョイント部に
   コンプレッサーエアーを接続してください。元圧は0.5MPa以上で設定してください。
3. 落下防止フック掛付タイプは、付属ワイヤーを使い、安全な箇所に固定してください。
4. 加振部（バキュームパッド吸着部）の汚れをウエス等で拭き取って下さい。

クランプ設置法

1. バキュームクランプを手で持ち、吸着面にあてバキュームコックをONにして
   パッドを吸着させます。
2. 吸着確認後、バイブレータコックをONにしてバイブレータを稼動させます。
   この際ON/OFFコックは必ず全開にして使用してください。
3. 使用を停止する際は必ず、先にバイブレータコックをOFFにしてからバキューム
コックをOFFにしてください。

ポータブルバイブレータ
セット内容および仕様

tamrax
PNEUMATIC VIBRATORS

	ポータブルバイブレータ セットの型式	セット内容			仕様（下記数値は参考値です）		
		組込バイブレータ	クランプ Type	ホースセット Type	使用圧力 (MPa)	エアー消費量 Nl/min (0.4MPa)	重量 (Kg)
回転式	GT-4PV	GT-4	A	B	0.4～0.6	104	0.46
	GT-6PV	GT-6	A	B	0.4～0.6	104	0.46
	GT-8PV	GT-8	B	B	0.4～0.6	126	0.71
	GT-10PV	GT-10	B	B	0.4～0.6	126	0.71
	GT-13PV	GT-13	※Cn	B	0.4～0.6	246	1.06
	GT-16PV	GT-16	※Cn	B	0.4～0.6	246	1.06
	GT-20/25PV	GT-20/25	D	専用Type	0.5～0.7	500	5.6
	GT-30/36PV	GT-30/36	D	専用Type	0.5～0.7	800	6.7
	CVT-PV	CVT1SM/10SM/22M	A0	B	0.4～0.5	80	
ピストン式	FPLF-12-XSPV	FPLF-12-XS	A	A	0.4～0.6	44	0.69
	FPLF-12-S/MPV	FPLF-12-S/M	B	A	0.4～0.6	54	0.73
	FPLF-18-S/MPV	FPLF-18-S/M	B	A	0.4～0.6	79	0.87
	FPLF-25-S/MPV	FPLF-25-S/M	※Cn	A	0.4～0.6	100	1.3
	FPLF-35-S/MPV	FPLF-35-S/M	※Cn	A	0.4～0.6	147	1.83
	FPLF-50-MPV	FPLF-50-M	D	専用Type	0.5～0.7	350	7.5
	FAL-8PV	FAL-8	A	A	0.4～0.6	50	0.32
	FAL-18PV	FAL-18	※Cn	A	0.4～0.6	86	1.67
衝撃式	VTP25PV-926	VTP25	※Cn	A	0.4～0.6	86	1.9

※　新型クランプ TypeCnの パッドサイズは長円形90x260mmに変更されました（従来の TypeC パッド：90x190mm　は製造終了しました）

（注1）　PVシリーズはtamraxのプライベートブランドです。すべてが受注生産であり、セット内容・仕様や寸法などは予告なく変更されることがあります。製造中止になることもありますので、ご検討の都度再見積をお願いいたします。
（注2）　組込バイブレータの仕様及び寸法は、各バイブレータのそれぞれのマニュアルおよびカタログでご確認ください。
（注3）　ご検討されている場所でのデモ機によるテスト運転が可能です。貸出用デモ機は豊富に取揃えております。

ポータブルバイブレータ
寸法

tamrax
PNEUMATIC VIBRATORS

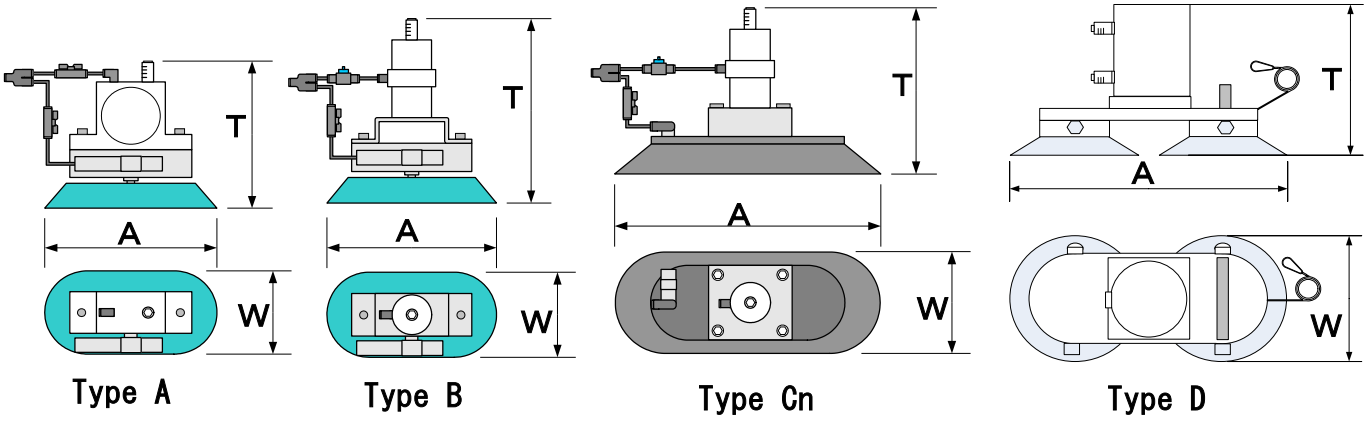

回転式 型番	Type	A (mm)	W (mm)	T (mm)
GT-4PV	A	80	40	114
GT-6PV	A	80	40	114
GT-8PV	B	120	60	130
GT-10PV	B	120	60	130
GT-13PV	Cn	260	90	153
GT-16PV	Cn	260	90	153
GT-20/25PV	D	335	150	149
GT-30/36PV	D	335	150	169
CVT1/10PV	A0	60	23	80

ピストン式 型番	Type	A (mm)	W (mm)	T (mm)
FPLF-12-XSPV	A	80	40	149
FPLF-12-SPV	B	120	60	170
FPLF-12-MPV	B	120	60	180
FPLF-18-SPV	B	120	60	180
FPLF-18-MPV	B	120	60	187
FPLF-25-SPV	Cn	260	90	138
FPLF-25-MPV	Cn	260	90	155
FPLF-35-SPV	Cn	260	90	138
FPLF-35-MPV	Cn	260	90	155
FPLF-50-MPV	D	335	150	223
FAL-8PV	A	80	40	181
FAL-18PV	Cn	260	90	242
VTP25PV-926	Cn	260	90	130

ポータブルバイブレータ バキュームパッド仕様

tamrax
PNEUMATIC VIBRATORS

ｸﾗﾝﾌﾟ Type	ﾊﾟｯﾄﾞ寸法 (mm)	使用可能ﾊﾞｲﾌﾞﾚｰﾀ	折れ曲っているﾜｰｸへの吸着可能最小曲率直径 (mm)
A0	23x60	CVT1/10/22	φ40
A	40X80	GT-4/6,FPLF-12XS,FAL-8	φ100
B	60X120	GT-8/10,FPLF-12S/12M/18S/18M	φ150
Cn	90X260	GT-13/16,FPLF-25S/25M/35S/35M VTP25,FAL-18	φ300
D	φ150x2個	GT-20/25/30/36,FPLF-50-M	φ760

吸着クランプのパッド形状

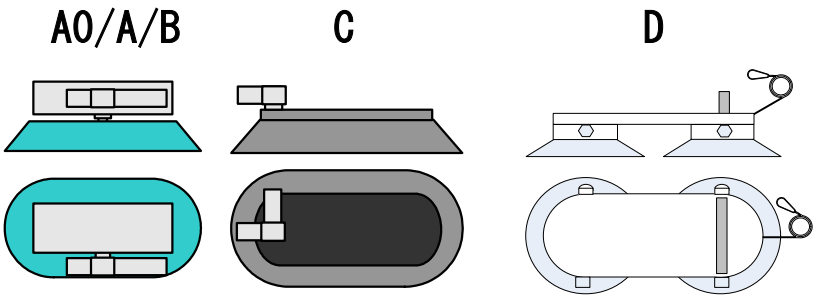

A0 (23x60)
A (40x80)
B (60x120)

Cn (90x260)

D (φ150mmx２個) このタイプには専用ホースセットが付属します

※これらのパッド（クランプ）の上部にバイブレータ本体が組込セットされます。
バイブレータ本体とパッドの組合せによっては、別途アダプタープレートが必要な場合があります。

ホースセット

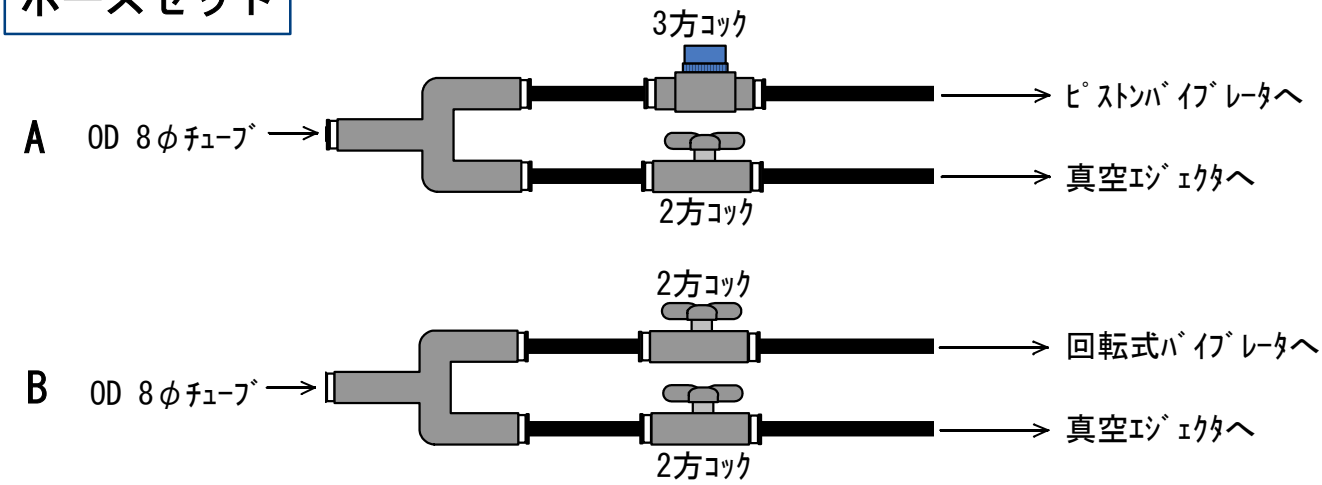

吸着クランプ式ポータブルバイブレータ PVシリーズ　取扱説明書

tamrax
PNEUMATIC VIBRATORS

バキュームクランプ式ポータブルバイブレータPVシリーズは、溶接できない場合や一時的に振動状態を確認したい場合、あるいは１個のバイブレータを複数の箇所で使いまわしたい時などに威力を発揮します。吸着パッド式クランプは本来バイブレータの取付が困難であったワークへも真空吸着パッド部を介して簡単に振動を与えることが出来ます。パッドの吸着相手は樹脂ケース、木枠、ダンボール箱などの平面のみならず、吸着面が多少の凹凸のあるものや、円錐ホッパー、ポリバケツ、ガラス瓶、配管などの曲面（曲率直径100mm以上）でも吸着・振動することができます。（吸着可能最小曲率直径はパッド形状により異なります）

吸着クランプとホースセットの組立て

バイブレータ本体と吸着クランプ部は納入時に既に組立済ですが、ホースセットの配管はされていません。同梱のホースセットのチューブ先端に貼付のラベルに表示してあるガイドに従って、それぞれのチューブ先端を①バイブレータのINポート部と②真空エジェクタ部に配管してください（チューブはワンタッチ継手の奥まで確実に押し込んでください）

※ホースセットはバイブレータ本体の種類やパッド寸法によって違います。なお、パッド寸法が15Dには専用ホースセットが付属しますのでそれぞれのマニュアルを参照してください。

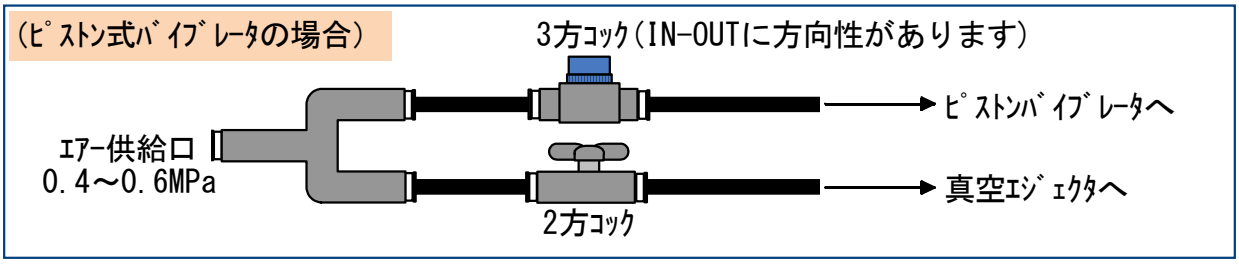

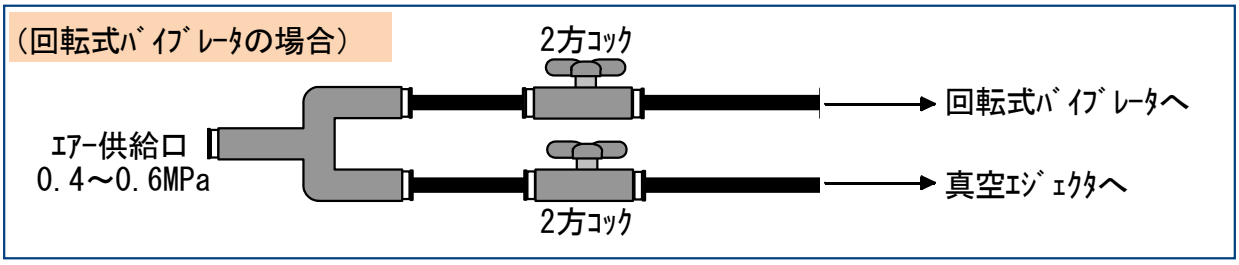

使用前の注意および準備事項

1. 落下防止用フック掛付タイプは、安全のためワイヤーに付属のフックをフック掛に引っ掛け、反対側をしっかりした場所に固定してください。
   小型のＰＶシリーズには落下防止ワイヤーは付属していませんが、頑丈なひもなどで吊るして安全対策をされることを推奨します。
2. フィルターレギュレーターを設置し、外径8mmのチューブでエアー供給口と接続してください。
3. 真空エジェクタのエアー消費量は46Nl/minです。この他にもバイブレータのエアー消費量が加算されます。コンプレッサは十分余裕のあるものを用意してください。
   ※ただし製品により異なる場合もございます。それぞれのマニュアルを参照してください。
4. バイブレータ本体の仕様・取扱については付属のバイブレータのマニュアルに従ってください。ポータブルバイブレータの振動力は、バイブレータ単体のみのスペックよりやや弱くなります。（ゴムパッドのクッション性にて弱められるため）
5. エジェクタの安全作動圧力範囲は0.4～0.6MPaです。範囲外の圧力では使わないでください。（バイブレータもその圧力範囲内でお使いください）
   ※ただし製品により異なる場合もございます。それぞれのマニュアルを参照してください。
6. パッド吸着部および被吸着部の汚れをウエス等できれいに拭き取って下さい。
7. 本製品は健康機器ではありません。人体などへの使用は非常に危険ですので絶対にしないでください。

ポータブルバイブレータ PVシリーズの配管・組立例

tamrax
PNEUMATIC VIBRATORS

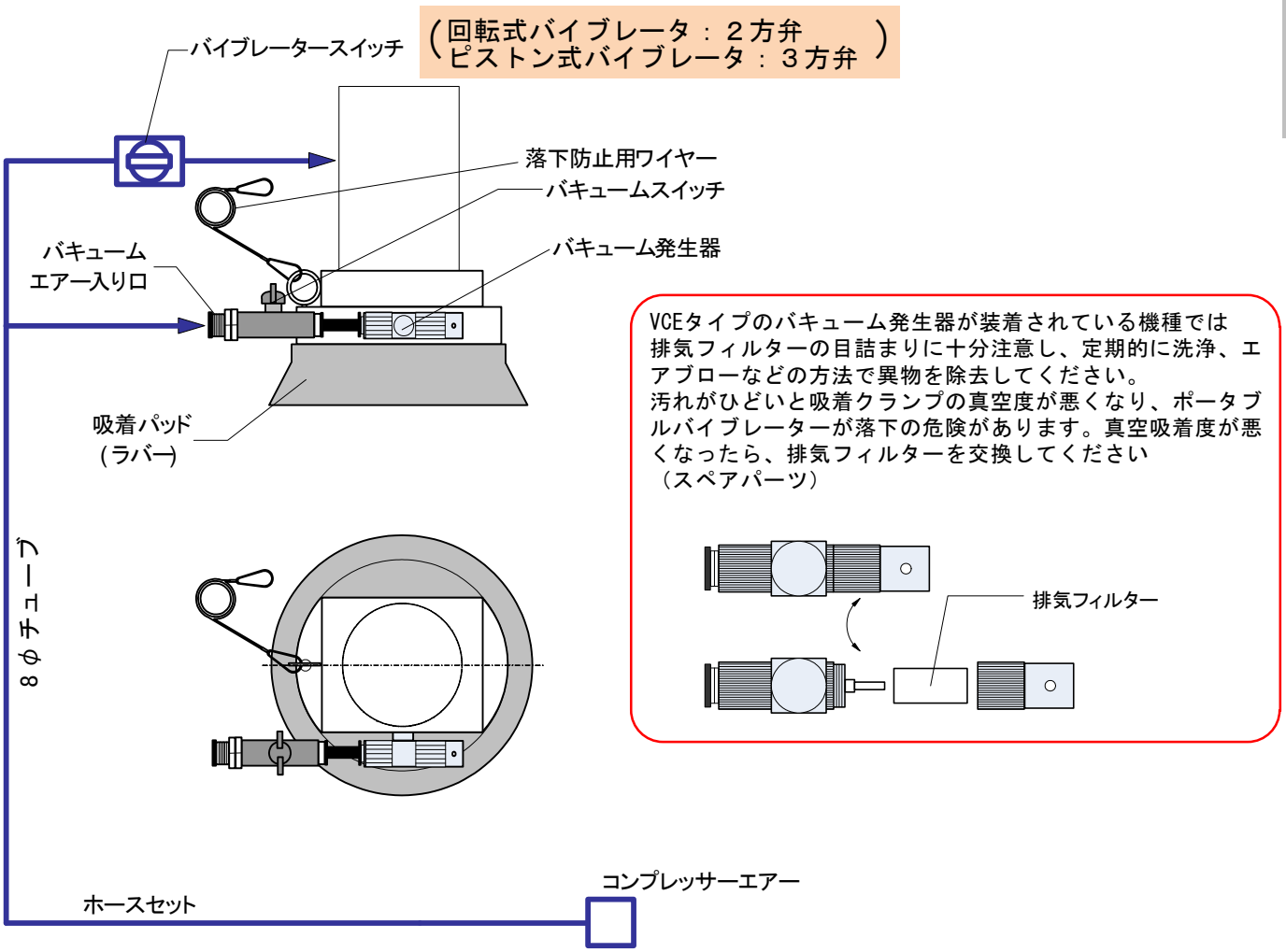

tamrax
PNEUMATIC VIBRATORS

CVTポータブルバイブレータ
真空吸着クランプバイブ PV

CVT1SM-PV
CVT10SM-PV
CVT22M-PV

CVT1SM/10SM/22Mを真空吸着クランプに組み込んだ非常に小さく手軽なポータブルバイブレータです。吸着対象は平面のみならず、曲面（最小曲率直径が僅か40mm）にも吸着して使用でき、強力な振動を与えます。

吸着クランプバイブ型式	使用可能圧力 Mpa	吸着ﾊﾟｯﾄﾞｻｲｽﾞ (mm)	組込ﾊﾞｲﾌﾞﾚｰﾀｰ型式	ｴｱｰ消費量 LPM(at 0.4MPa)	重量 (kg)
CVT1SM-PV	0.4～0.6	23x60長円	CVT1SM	29	0.18
CVT10SM-PV	0.4～0.6	23x60長円	CVT10SM	42	0.21
CVT22M-PV	0.4～0.6	23x60長円	CVT22M	55	0.23

組込バイブレーター　仕様

CVT1SM　CVT10SM

CVT22M型

様式	ステンレス製タービンバイブレータ
振動数	15000～21000 vpm
キャップ材質	SUS304
ハウジング材質	SUS304
潤滑油	完全オイルフリー（オイルミスト不要）（ドライエアー厳禁）
供給エアー	2.0 to 6.0 bar (0.2～0.6MPa)
供給エアー条件	F-Rサービスユニットを使用のこと（ドライエアー厳禁）
周囲温度	5-120℃
騒音レベル	55～70 dBA (サイレンサー装着時)
標準付属品	φ6mm SUSワンタッチ継手およびSUSサイレンサー

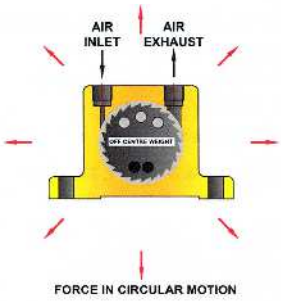

組込バイブレーター　性能

Type	振動数(VPM)			振動力(N)			エアー消費量(LPM)		
	0.28MPa	0.41MPa	0.55MPa	0.28MPa	0.41MPa	0.55MPa	0.28MPa	0.41MPa	0.55MPa
CVT1SM	18,500	19,250	20,000	43.1	46.7	50.4	12.5	17.3	22.8
CVT10SM	19,400	20,500	20,900	95.0	106.1	110.1	13.8	30.8	39.9
CVT22M	12,300	15,600	18,000	114.4	184.1	245.1	31.4	43.2	55.4

tamrax
PNEUMATIC VIBRATORS

ポータブルバイブレータ
（GTタービンタイプ）

GT-4PV
GT-6PV

ﾎﾟｰﾀﾌﾞﾙﾊﾞｲﾌﾞﾚｰﾀｰ 型式	使用可能圧力 bar	ﾊﾟｯﾄﾞ寸法 (mm)	吸着可能 最小曲率φ	ﾄｰﾀﾙ高さ (mm)	組込ﾊﾞｲﾌﾞﾚｰﾀｰ 型式	ｴｱｰ消費量 L/min(at 4bar)	重量 (kg)
GT-4PV	3～5	40x80	φ100	114	GT-4	75	0.46
GT-6PV	3～5	40x80	φ100	114	GT-6	75	0.46

組込バイブレーター　仕様

様式	タービンバイブレーター
振動数	6000～46000 vpm
キャップ材質	アルミ（アルマイト仕上げ）
ハウジング材質	アルミ合金（アルマイト仕上げ）　一部タイプは表面焼付塗装
潤滑油	完全オイルフリー（オイルミスト不要）（ドライエアー厳禁）
供給エアー圧力	2 to 6 bar (0.2MPa～0.6MPa)
供給エアー条件	F-Rサービスユニットを使用のこと（ドライエアー厳禁）
周囲温度	5～150℃
騒音レベル	60～75 dBA（サイレンサー装着時）

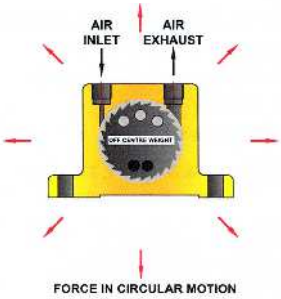

組込バイブレーター　性能

Type	エアー消費量 Nl/min			振動数 vpm			振動力 N		
	2bar	4bar	6bar	2bar	4bar	6bar	2bar	4bar	6bar
GT-4	33	58	83	14000	15000	15000	135	180	200
GT-6	33	58	83	11500	12000	12500	130	175	210

tamrax
PNEUMATIC VIBRATORS

ポータブルバイブレータ
（GTタービンタイプ）

GT-8PV
GT-10PV

ﾎﾟｰﾀﾌﾞﾙﾊﾞｲﾌﾞﾚｰﾀｰ 型式	使用可能圧力 bar	ﾊﾟｯﾄﾞ寸法 (mm)	吸着可能 最小曲率φ	ﾄｰﾀﾙ高さ (mm)	組込ﾊﾞｲﾌﾞﾚｰﾀｰ 型式	ｴｱｰ消費量 L/min(at 4bar)	重量 (kg)
GT-8PV	3～5	60x120	φ150	130	GT-8	114	0.71
GT-10PV	3～5	60x120	φ150	130	GT-10	114	0.71

組込バイブレーター　仕様

様式	タービンバイブレーター
振動数	6000～46000 vpm
キャップ材質	アルミ(アルマイト仕上げ)
ハウジング材質	アルミ合金(アルマイト仕上げ)　一部タイプは表面焼付塗装
潤滑油	完全オイルフリー(オイルミスト不要)(ドライエアー厳禁)
供給エアー圧力	2 to 6 bar (0.2MPa～0.6MPa)
供給エアー条件	F-Rサービスユニットを使用のこと(ドライエアー厳禁)
周囲温度	5～150℃
騒音レベル	60～75 dBA(サイレンサー装着時)

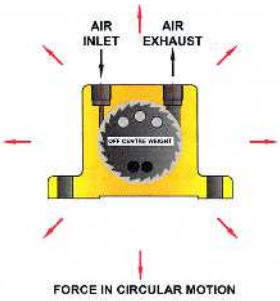

組込バイブレーター　性能

Type	エアー消費量 Nl/min			振動数 vpm			振動力 N		
	2bar	4bar	6bar	2bar	4bar	6bar	2bar	4bar	6bar
GT-8	46	80	112	36000	42000	46000	990	2060	2910
GT-10	46	80	112	27500	35000	37500	840	1390	2400

tamrax
PNEUMATIC VIBRATORS

ポータブルバイブレータ
（GTタービンタイプ）

GT-13PV
GT-16PV

ﾎﾟｰﾀﾌﾞﾙﾊﾞｲﾌﾞﾚｰﾀｰ 型式	使用可能圧力 bar	ﾊﾟｯﾄﾞ寸法 (mm)	吸着可能 最小曲率φ	ﾄｰﾀﾙ高さ (mm)	組込ﾊﾞｲﾌﾞﾚｰﾀｰ 型式	ｴｱｰ消費量 L/min(at 4bar)	重量 (kg)
GT-13PV-926	4～6	90x260	φ300	120	GT-13	234	1.31
GT-16PV-926	4～6	90x260	φ300	120	GT-16	234	1.33

組込バイブレーター　仕様

様式	タービンバイブレーター
振動数	6000～46000 vpm
キャップ材質	アルミ（アルマイト仕上げ）
ハウジング材質	アルミ合金（アルマイト仕上げ）　一部タイプは表面焼付塗装
潤滑油	完全オイルフリー（オイルミスト不要）（ドライエアー厳禁）
供給エアー圧力	2 to 6 bar (0.2MPa～0.6MPa)
供給エアー条件	F-Rサービスユニットを使用のこと（ドライエアー厳禁）
周囲温度	5～150℃
騒音レベル	60～75 dBA（サイレンサー装着時）

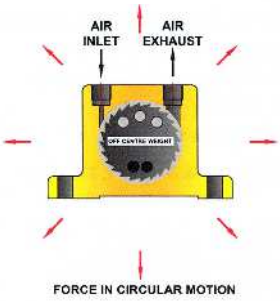

組込バイブレーター　性能

Type	エアー消費量 Nl/min			振動数 vpm			振動力 N		
	2bar	4bar	6bar	2bar	4bar	6bar	2bar	4bar	6bar
GT-13	120	200	290	26000	30000	33000	1400	2440	3730
GT-16	120	200	290	17000	21500	24000	1220	2090	3160

tamrax
PNEUMATIC VIBRATORS

ポータブルバイブレータ
（GTタービンタイプ）

GT-20PV-15D
GT-25PV-15D

専用ホースセット　　ポータブルバイブレータ

ﾎﾟｰﾀﾌﾞﾙﾊﾞｲﾌﾞﾚｰﾀｰ 型式	使用可能圧力 Mpa	ﾊﾟｯﾄﾞ寸法 (mm)	吸着可能 最小曲率φ	ﾄｰﾀﾙ高さ (mm)	組込ﾊﾞｲﾌﾞﾚｰﾀｰ 型式	ｴｱｰ消費量 L/min(at 5bar)	重量 (kg)
GT-20PV-15D	0.5～0.7	150φx2	φ760	149	GT-20	500	5.59
GT-25PV-15D	0.5～0.7	150φx2	φ760	149	GT-25	500	5.62

※組込みバキュームクランプ型式：TypeD

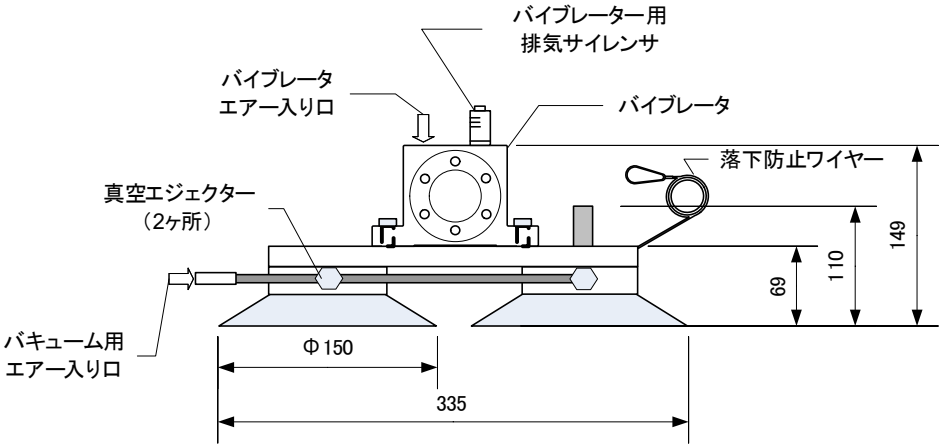

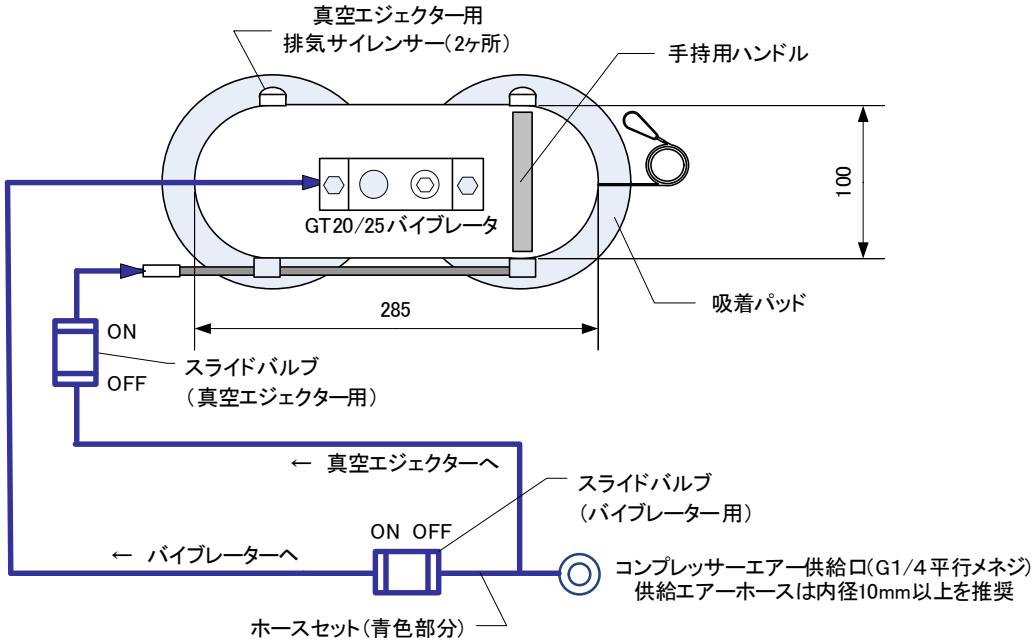

吸着クランプとホースセットの組立て

バイブレータ本体と吸着クランプ部は納入時に既に組立済ですが、ホースセットの配管はされていません。専用ホースセットの２ヶ所のホース先端にはカプラ・ソケットが装着されていますので、それぞれのホース先端に貼付のラベル表示に従って、それぞれ①バイブレータのINポート部のカプラ・プラグと②真空エジェクタ部のカプラ・プラグに接続してください。

使用前準備

1. バイブレータ用エアー量：120Nl/min以上が必要です（FPLF-50-Mの場合）
   バキューム用エアー量：158Nl/minが必要です（TypeDの場合）
2. 供給圧力は0.5MPa～0.7MPaが必要です。
3. バイブレータ及びバキューム用コックを閉じホースセットジョイント部にコンプレッサーエアーを接続してください。元圧は0.5MPa以上で設定してください。
4. 付属の落下防止用カラビナ付ワイヤーを適当な箇所にセットしてください。
5. 加振部（バキュームパッド吸着部）の汚れをウエス等で拭き取って下さい。

クランプ設置法

1. バキュームクランプを手で持ち、吸着面にあてバキューム用スライドバルブをONにしてパッドを吸着させます。
2. 吸着確認後、バイブレータ用スライドバルブをONにしてバイブレータを稼動させます。
3. 使用を停止する際は必ず、先にバイブレータを停止させてか

メンテナンス

バキューム発生器の排気フィルター（サイレンサーは定期的に目詰まりのないよう注意し、定期的に洗浄、エアブローで異物を除去してください。
バキュームパッド部分にも右図のとおり、パッドフィルターが組み込まれていますので、異物が詰まったときにはフィルターを清掃してください。
ゴムパッドは使用環境により劣化していきます。
消耗品ですのでユーザー様にて調達交換することができます。

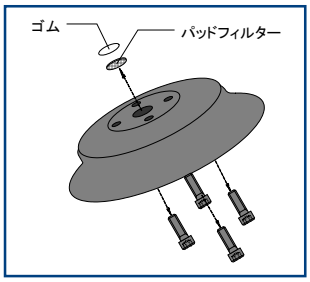

組込バイブレーター　仕様

様式	タービンバイブレーター
振動数	6000～46000 vpm
キャップ材質	アルミ(アルマイト仕上げ)
ハウジング材質	アルミ合金(アルマイト仕上げ)　一部タイプは表面焼付塗装
潤滑油	完全オイルフリー(オイルミスト不要)(ドライエアー厳禁)
供給エアー圧力	2 to 6 bar (0.2MPa～0.6MPa)
供給エアー条件	F-Rサービスユニットを使用のこと(ドライエアー厳禁)
周囲温度	5～150℃
騒音レベル	60～75 dBA(サイレンサー装着時)

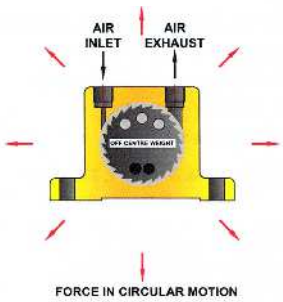

組込バイブレーター　性能

Type	エアー消費量			振動数			振動力		
	Nl/min			vpm			N		
	2bar	4bar	6bar	2bar	4bar	6bar	2bar	4bar	6bar
GT-20	185	325	455	17000	20000	23000	2170	4040	5520
GT-25	185	325	455	12000	15500	17000	2120	3510	5070

tamrax
PNEUMATIC VIBRATORS

ポータブルバイブレータ
（GTタービンタイプ）

GT-30PV-15D
GT-36PV-15D

専用ホースセット　　ポータブルバイブレータ

ﾎﾟｰﾀﾌﾞﾙﾊﾞｲﾌﾞﾚｰﾀｰ 型式	使用可能圧力 Mpa	ﾊﾟｯﾄﾞ寸法 (mm)	吸着可能 最小曲率φ	ﾄｰﾀﾙ高さ (mm)	組込ﾊﾞｲﾌﾞﾚｰﾀｰ 型式	ｴｱｰ消費量 L/min(at 4bar)	重量 (kg)
GT-30PV-15D	0.5～0.7	150φx2	φ760	169	GT-30	800	6.70
GT-36PV-15D	0.5～0.7	150φx2	φ760	169	GT-36	800	6.80

※組込みバキュームクランプ型式：TypeD

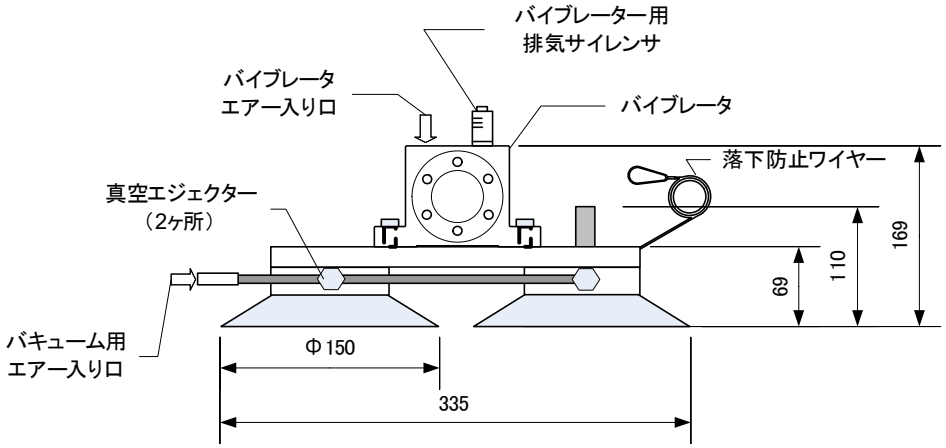

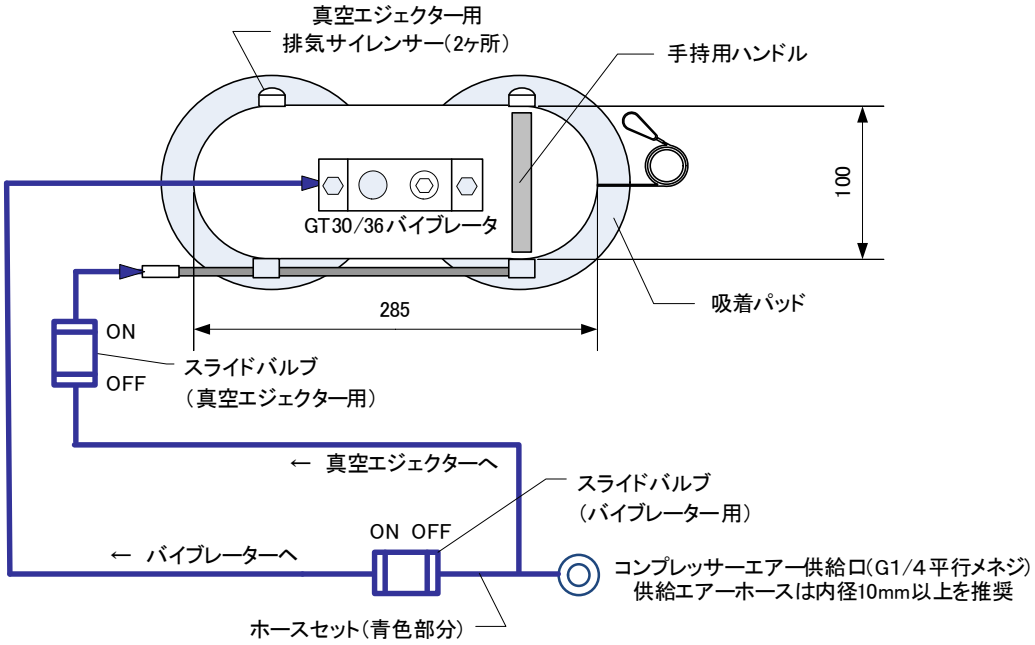

吸着クランプとホースセットの組立て

バイブレータ本体と吸着クランプ部は納入時に既に組立済ですが、ホースセットの配管はされていません。専用ホースセットの２ヶ所のホース先端にはカプラ・ソケットが装着されていますので、それぞれのホース先端に貼付のラベル表示に従って、それぞれ①バイブレータのINポート部のカプラ・プラグと②真空エジェクタ部のカプラ・プラグに接続してください。

使用前準備

1. バイブレータ用エアー量：120Nl/min以上が必要です（FPLF-50-Mの場合）
   バキューム用エアー量：158Nl/minが必要です（TypeDの場合）
2. 供給圧力は0.5MPa～0.7MPaが必要です。
3. バイブレータ及びバキューム用コックを閉じホースセットジョイント部にコンプレッサーエアーを接続してください。元圧は0.5MPa以上で設定してください。
4. 付属の落下防止用カラビナ付ワイヤーを適当な箇所にセットしてください。
5. 加振部（バキュームパッド吸着部）の汚れをウエス等で拭き取って下さい。

クランプ設置法

1. バキュームクランプを手で持ち、吸着面にあてバキューム用スライドバルブをONにしてパッドを吸着させます。
2. 吸着確認後、バイブレータ用スライドバルブをONにしてバイブレータを稼動させます。
3. 使用を停止する際は必ず、先にバイブレータを停止させてか

メンテナンス

バキューム発生器の排気フィルター（サイレンサーは定期的に目詰まりのないよう注意し、定期的に洗浄、エアブローで異物を除去してください。
バキュームパッド部分にも右図のとおり、パッドフィルターが組み込まれていますので、異物が詰まったときにはフィルターを清掃してください。
ゴムパッドは使用環境により劣化していきます。
消耗品ですのでユーザー様にて調達交換することができます。

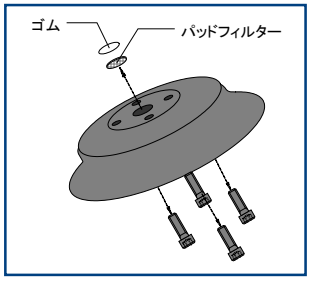

組込バイブレーター　仕様

様式	タービンバイブレーター
振動数	6000～46000 vpm
キャップ材質	アルミ(アルマイト仕上げ)
ハウジング材質	アルミ合金(アルマイト仕上げ)　一部タイプは表面焼付塗装
潤滑油	完全オイルフリー(オイルミスト不要)(ドライエアー厳禁)
供給エアー圧力	2 to 6 bar (0.2MPa～0.6MPa)
供給エアー条件	F-Rサービスユニットを使用のこと(ドライエアー厳禁)
周囲温度	5～150℃
騒音レベル	60～75 dBA(サイレンサー装着時)

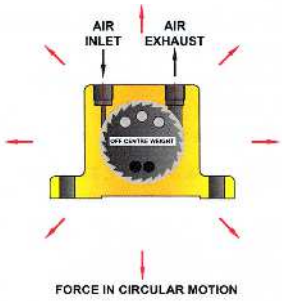

組込バイブレーター　性能

Type	エアー消費量			振動数			振動力		
	Nl/min			vpm			N		
	2bar	4bar	6bar	2bar	4bar	6bar	2bar	4bar	6bar
GT-30	330	530	745	13000	14000	16000	3380	5430	7540
GT-36	330	530	745	8000	10000	13000	3290	5360	7190

tamrax
PNEUMATIC VIBRATORS

ポータブルバイブレータ（FPLFピストンタイプ）

FPLF-12-XSPV
FPLF-12-SPV
FPLF-12-MPV
FPLF-18-SPV
FPLF-18-MPV

ﾎﾟｰﾀﾌﾞﾙﾊﾞｲﾌﾞﾚｰﾀｰ 型式	使用可能圧力 bar	ﾊﾟｯﾄﾞ寸法 (mm)	吸着可能 最小曲率φ	ﾄｰﾀﾙ高さ (mm)	組込ﾊﾞｲﾌﾞﾚｰﾀｰ 型式	ｴｱｰ消費量 L/min(at 4bar)	重量 (kg)
FPLF-12-XSPV	3～5	40x80	φ100	160	FPLF-12-XS	31.5	0.695
FPLF-12-SPV	3～5	60x120	φ150	170	FPLF-12-S	41.5	0.735
FPLF-12-MPV	3～5	60x120	φ150	180	FPLF-12-M	38	0.76
FPLF-18-SPV	3～5	60x120	φ150	180	FPLF-18-S	67	0.87
FPLF-18-MPV	3～5	60x120	φ150	193	FPLF-18-M	62	0.93

組込バイブレーター　仕様

様式	ピストンバイブレーター（無衝撃ピストン密閉型）
振動数	2400～9300 vpm
ピストン	クロムメッキ真鍮
ハウジング	ハードアノダイズドアルミ合金
潤滑油	オイルフリー仕様
	ただし、長寿命化には潤滑油使用が有利
供給エアー	2 to 6 bar (0.2MPa～0.6MPa)
供給エアー条件	エアーラインフィルターを使用のこと
周囲温度	5～50℃
騒音レベル	51～74 dBA (サイレンサー装着時)

組込バイブレーター　性能

Type	エアー消費量 Nl/min			振動数 vpm			振動力 N		
	2bar	4bar	6bar	2bar	4bar	6bar	2bar	4bar	6bar
FPLF-12-XS	0.8	6	15	6000	9000	11500	22	48	68
FPLF-12-S	0.8	7.5	25	6200	7800	9300	34	70	92
FPLF-12-M	0.5	4	19	5000	6000	6700	34	58	74
FPLF-18-S	5	33	57	5000	6400	7700	66	134	187
FPLF-18-M	4	28	52	4000	5000	5900	68	134	188

tamrax
PNEUMATIC VIBRATORS

ポータブルバイブレータ（FPLFピストンタイプ）

FPLF-25-SPV
FPLF-25-MPV
FPLF-35-SPV
FPLF-35-MPV

ﾎﾟｰﾀﾌﾞﾙﾊﾞｲﾌﾞﾚｰﾀｰ 型式	使用可能圧力 bar	ﾊﾟｯﾄﾞ寸法 (mm)	吸着可能 最小曲率φ	ﾄｰﾀﾙ高さ (mm)	組込ﾊﾞｲﾌﾞﾚｰﾀｰ 型式	ｴｱｰ消費量 L/min(at 4bar)	重量 (kg)
FPLF-25-SPV-926	4～6	90x260	φ300	138	FPLF-25-S	88	1.51
FPLF-25-MPV-926	4～6	90x260	φ300	156	FPLF-25-M	84	1.63
FPLF-35-SPV-926	4～6	90x260	φ300	138	FPLF-35-S	135	1.825
FPLF-35-MPV-926	4～6	90x260	φ300	156	FPLF-35-M	117	2.02

組込バイブレーター　仕様

様式	ピストンバイブレーター（無衝撃ピストン密閉型）
振動数	2400～9300 vpm
ピストン	クロムメッキ真鍮
ハウジング	ハードアノダイズドアルミ合金
潤滑油	オイルフリー仕様
	ただし、長寿命化には潤滑油使用が有利
供給エアー	2 to 6 bar (0.2MPa～0.6MPa)
供給エアー条件	エアーラインフィルターを使用のこと
周囲温度	5～50℃
騒音レベル	51～74 dBA (サイレンサー装着時)

組込バイブレーター　性能

Type	エアー消費量 Nl/min			振動数 vpm			振動力 N		
	2bar	4bar	6bar	2bar	4bar	6bar	2bar	4bar	6bar
FPLF-25-S	13	54	93	3600	4300	5500	126	270	416
FPLF-25-M	23	50	87	3000	3800	4200	142	364	504
FPLF-35-S	23	101	162	3800	4700	5800	294	668	1038
FPLF-35-M	24	83	141	3000	4000	4600	248	778	1080

tamrax
PNEUMATIC VIBRATORS

ポータブルバイブレータ
（FPLF大型タイプ）

FPLF-50-MPV-15D

ﾎﾟｰﾀﾌﾞﾙﾊﾞｲﾌﾞﾚｰﾀｰ 型式	使用可能圧力 Mpa	ﾊﾟｯﾄﾞ寸法 (mm)	吸着可能 最小曲率φmm	ﾄｰﾀﾙ高さ (mm)	組込ﾊﾞｲﾌﾞﾚｰﾀｰ 型式	ｴｱｰ消費量 Nl/min	重量 (kg)
FPLF50MPV-15D	0.5～0.7	150φx2	φ760	223	FPLF-50-M	350	7.5

※組込みバキュームクランプ型式：TypeD

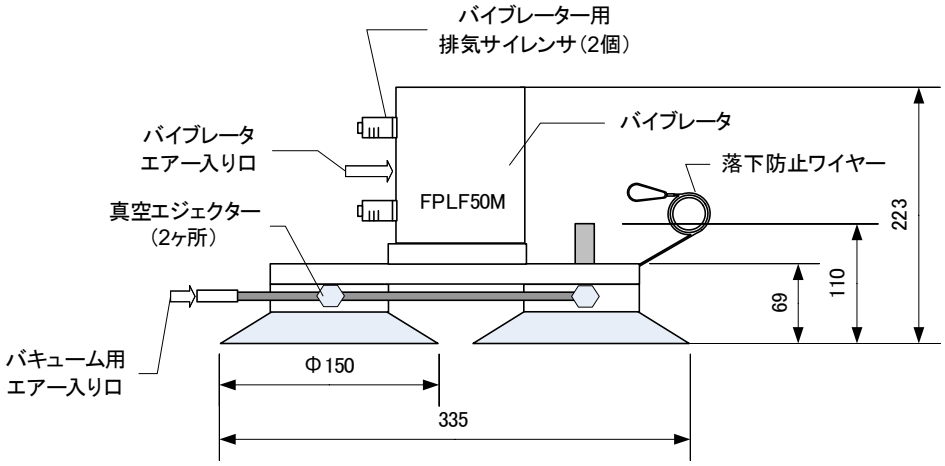

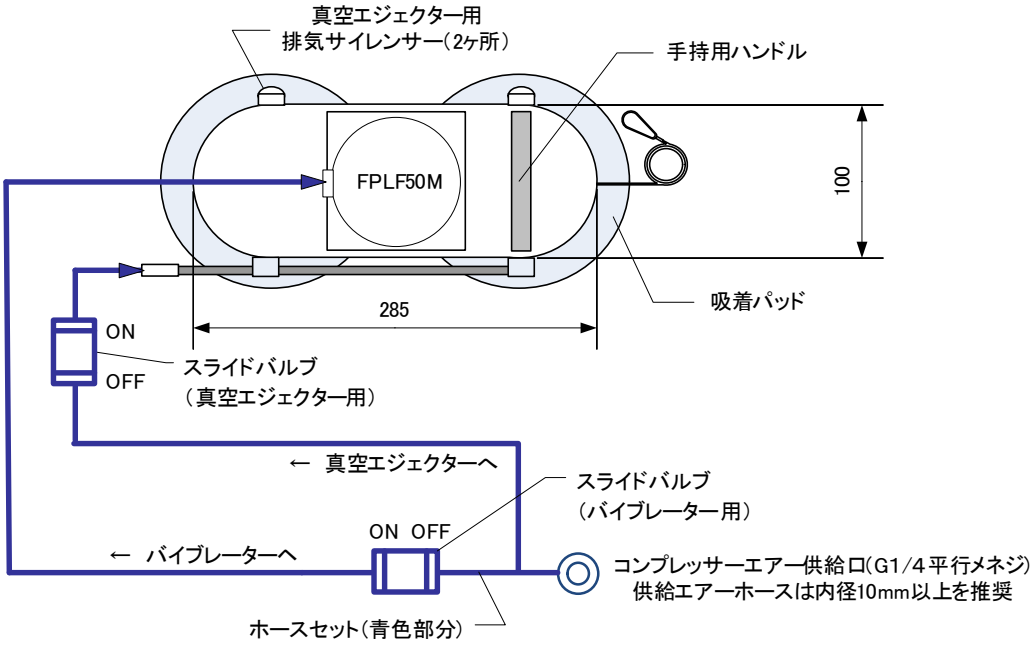

吸着クランプとホースセットの組立て

バイブレータ本体と吸着クランプ部は納入時に既に組立済ですが、ホースセットの配管はされていません。専用ホースセットの２ヶ所のホース先端にはカプラ・ソケットが装着されていますので、それぞれのホース先端に貼付のラベル表示に従って、それぞれ①バイブレータのINポート部のカプラ・プラグと②真空エジェクタ部のカプラ・プラグに接続してください。

使用前準備

1. バイブレータ用エアー量：120Nl/min以上が必要です（FPLF-50-Mの場合）
   バキューム用エアー量：158Nl/minが必要です（TypeDの場合）
2. 供給圧力は0.5MPa～0.7MPaが必要です。
3. バイブレータ及びバキューム用コックを閉じホースセットジョイント部にコンプレッサーエアーを接続してください。元圧は0.5MPa以上で設定してください。
4. 付属の落下防止用カラビナ付ワイヤーを適当な箇所にセットしてください。
5. 加振部（バキュームパッド吸着部）の汚れをウエス等で拭き取って下さい。

クランプ設置法

1. バキュームクランプを手で持ち、吸着面にあてバキューム用スライドバルブをONにしてパッドを吸着させます。
2. 吸着確認後、バイブレータ用スライドバルブをONにしてバイブレータを稼動させます。
3. 使用を停止する際は必ず、先にバイブレータを停止させてか

メンテナンス

バキューム発生器の排気フィルター（サイレンサーは定期的に目詰まりのないよう注意し、定期的に洗浄、エアブローで異物を除去してください。
バキュームパッド部分にも右図のとおり、パッドフィルターが組み込まれていますので、異物が詰まったときにはフィルターを清掃してください。
ゴムパッドは使用環境により劣化していきます。
消耗品ですのでユーザー様にて調達交換することができます。

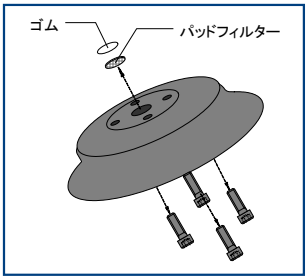

組込バイブレーター　仕様

様式	ピストンバイブレーターFPLF-50-M（無衝撃ピストン密閉型）
振動数	1800～2800 vpm
ピストン	クロムメッキ真鍮
ハウジング	ハードアノダイズドアルミ合金
潤滑油	オイルフリー仕様
	ただし、長寿命化には潤滑油使用が有利
供給エアー	2 to 6 bar (0.2MPa～0.6MPa)
供給エアー条件	エアーラインフィルターを使用のこと
周囲温度	5～50℃
騒音レベル	70～92 dBA (サイレンサー装着時)

組込バイブレーター　性能

Type	エアー消費量			振動数			振動力		
	Nl/min			vpm			N		
	2bar	4bar	6bar	2bar	4bar	6bar	2bar	4bar	6bar
FPLF-50-M	48	120	192	1850	2300	2800	490	970	1660

tamrax
PNEUMATIC VIBRATORS

ポータブルバイブレータ
（FALピストンタイプ）

FAL-8PV

ﾎﾟｰﾀﾌﾞﾙﾊﾞｲﾌﾞﾚｰﾀｰ 型式	使用可能圧力 bar	ﾊﾟｯﾄﾞ寸法 （mm）	吸着可能 最小曲率φ	ﾄｰﾀﾙ高さ （mm）	組込ﾊﾞｲﾌﾞﾚｰﾀｰ 型式	ｴｱｰ消費量 L/min(at 4bar)	重量 (kg)
FAL-8PV	3～5	40x80	φ100	181	FAL-8	35	0.32

※ご注意
FALシリーズは、外部にピストンが突出していますが、ピストン側を何かに固定したり、ピストン部分を対象物にぶつけたりすると、ピストンやシリンダーに異常な負荷がかかり、深刻な破損の原因となりますので、そういった使用方法は厳禁です。
ピストン部は、完全にフリーの状態でご使用いただき、絶対に何も接触しないようにしてご使用ください。
ピストン部のネジはあくまで、純正の付加オモリを取り付ける為だけの物です。

組込バイブレーター　仕様

様式	ピストンバイブレーター（ピストンロッド突出型）
振動数	1130～3400 vpm
ピストン	ステンレス
ハウジング	ハードアノダイズドアルミ
潤滑油	オイルフリー仕様
供給エアー	2 to 6 bar (0.2MPa～0.6MPa)
供給エアー条件	エアーラインフィルターを使用のこと
周囲温度	5～150℃
騒音レベル	max.80dBA（サイレンサー装着時）

組込バイブレーター　性能

Type	振動体 （非固定側）	エアー消費量 Nl/min			振動数 vpm			振動力 N		
	SM**は付加錘	2bar	4bar	6bar	2bar	4bar	6bar	2bar	4bar	6bar
FAL-8	ピストンのみ	8	18	30	2050	2900	3400	12	30	42
	ピストン+SM8-1	7	15	26	1690	2280	2710	13	31	44
	ピストン+2xSM8-1	6	14	25	1580	2090	2480	11	32	47
	ピストン+SM8-2	5	14	24	1240	1710	2030	12	33	48

tamrax
PNEUMATIC VIBRATORS

ポータブルバイブレータ（FALピストンタイプ）

FAL-18PV

ﾎﾟｰﾀﾌﾞﾙﾊﾞｲﾌﾞﾚｰﾀｰ 型式	使用可能圧力 bar	ﾊﾟｯﾄﾞ寸法 (mm)	吸着可能 最小曲率φ	ﾄｰﾀﾙ高さ (mm)	組込ﾊﾞｲﾌﾞﾚｰﾀｰ 型式	ｴｱｰ消費量 L/min(at 4bar)	重量 (kg)
FAL-18PV-926	4～6	90x260	φ300	242	FAL-18	74	1.9

※ご注意
FALシリーズは、外部にピストンが突出していますが、ピストン側を何かに固定したり、ピストン部分を対象物にぶつけたりすると、ピストンやシリンダーに異常な負荷がかかり、深刻な破損の原因となりますので、そういった使用方法は厳禁です。
ピストン部は、完全にフリーの状態でご使用いただき、絶対に何も接触しないようにしてご使用ください。
ピストン部のネジはあくまで、純正の付加オモリを取り付ける為だけの物です。

組込バイブレーター　仕様

様式	ピストンバイブレーター（ピストンロッド突出型）
振動数	1420～2250 vpm
ピストン	ステンレス
ハウジング	ハードアノダイズドアルミ
潤滑油	オイルフリー仕様
供給エアー	2 to 6 bar (0.2MPa～0.6MPa)
供給エアー条件	エアーラインフィルターを使用のこと
周囲温度	5～150℃
騒音レベル	max.80dBA（サイレンサー装着時）

組込バイブレーター　性能

Type	振動体	エアー消費量			振動数			振動力		
	（非固定側）	Nl/min			vpm			N		
	SM**は付加錘	2bar	4bar	6bar	2bar	4bar	6bar	2bar	4bar	6bar
FAL-18	ピストンのみ	20	40	60	1420	1900	2250	60	140	205
	ピストン+SM16-1	13	33	54	890	1210	1410	75	179	236
	ピストン+SM16-2	12	30	52	750	910	1210	79	132	256
	ピストン+2xSM16-2	10	28	46	610	850	990	88	214	301

tamrax
PNEUMATIC VIBRATORS

ポータブルバイブレータ
VTPピストン衝撃タイプ

VTP25PV

ﾎﾟｰﾀﾌﾞﾙﾊﾞｲﾌﾞﾚｰﾀｰ 型式	使用可能圧力 bar	ﾊﾟｯﾄﾞ寸法 (mm)	吸着可能 最小曲率φ	ﾄｰﾀﾙ高さ (mm)	組込ﾊﾞｲﾌﾞﾚｰﾀｰ 型式	ｴｱｰ消費量 L/min(at 4bar)	重量 (kg)
VTP25PV-926	4～6	90x260	φ300	110	VTP25	206	2.03

組込バイブレーター　仕様

様式	エアークッション式／連続衝撃式ピストンバイブレーター
ハウジング材質	ハードコートアルミ(アルマイト処理)
ピストン材質	ステンレス
プレート部材質	アノダイズドアルミ合金(＋硬質ウレタンゴム：マルチインパクトモード時)
潤滑油	必要。給油(Oil ISO VG5 = 5 cSt/40℃) タービン油#5を推奨
供給エアー	2～6bar (0.2MPa～0.6MPa)
供給エアー条件	エアーラインフィルタおよびルブリケータを使用のこと
周囲温度	5～50℃

組込バイブレーター　性能

Type	エアー消費量 Nl/min			振動数 vpm			振動力 N		
	2bar	4bar	6bar	2bar	4bar	6bar	2bar	4bar	6bar
VTP25（無衝撃時）	18	56	122	2600	3200	3800	66	164	260
VTP25（衝撃時）	25	72	160	4780	6900	8380	130	310	500

tamrax
PNEUMATIC VIBRATORS

CVTハンドバイブ

超小型タービンバイブレーターCVT1SMやCVT10SMを小型ハンドクランプなどに組み込んだのがハンドバイブです。20mm厚以下の対象物に挟み込むだけで、簡単に振動を加えることができます。（エアー操作バルブ付属）

強力スプリングクリップバイブ（CVTxx-HVSC）

クリップ可能板厚：max25mm　クリップ可能パイプ直径：max25mm　使用温度範囲：5～50℃

強力ｽﾌﾟﾘﾝｸﾞｸﾘｯﾌﾟ

ｽﾌﾟﾘﾝｸﾞｸﾘｯﾌﾟ ＋CVT1SM

⇒

ｽﾌﾟﾘﾝｸﾞｸﾘｯﾌﾟﾊﾞｲﾌﾞ使用例
（ø200ふるい）

ｽﾌﾟﾘﾝｸﾞｸﾘｯﾌﾟ ＋CVT1SM
ｽﾌﾟﾘﾝｸﾞｸﾘｯﾌﾟ ＋CVT10SM

⇒

ｽﾌﾟﾘﾝｸﾞｸﾘｯﾌﾟﾊﾞｲﾌﾞ使用例
（ポリバケツ）

強力パワークランプバイブ（CVTxx-HVPC）

クランプ可能板厚：max25mm　クランプ可能パイプ直径：max35mm　使用温度範囲：5～50℃

強力ﾊﾟﾜｰｸﾗﾝﾌﾟ

⇒

ﾊﾟﾜｰｸﾗﾝﾌﾟ ＋CVT1SM
ﾊﾟﾜｰｸﾗﾝﾌﾟ ＋CVT10SM

⇒

ﾊﾟﾜｰｸﾗﾝﾌﾟﾊﾞｲﾌﾞ使用例
（鉄板）

tamrax
PNEUMATIC VIBRATORS

CVTハンドバイブ　詳細

＋

＝ ｽﾌﾟﾘﾝｸﾞｸﾘｯﾌﾟﾊﾞｲﾌﾞ　CVT1SM-HVSC
または　CVT10SM-HVSC

＋

＝ ﾊﾟﾜｰｸﾗﾝﾌﾟﾊﾞｲﾌﾞ　CVT1SM-HVPC
または　CVT10SM-HVPC

ハンドバイブ 型式	使用可能圧力 MPa	ｸﾘｯﾌﾟ可能板厚 (mm)	ｸﾘｯﾌﾟ可能ﾊﾟｲﾌﾟ径 (mmΦ)	ｴｱｰ消費量 LPM(at 0.4MPa)	重量 (kg)	使用温度範囲 ℃
CVT1SM-HVSC	0.15～0.5	max25	max25	17	0.23	5～50
CVT10SM-HVSC	0.15～0.5	max25	max25	30	0.29	5～50
CVT1SM-HVPC	0.15～0.5	max25	max35	17	0.23	5～50
CVT10SM-HVPC	0.15～0.5	max25	max35	30	0.29	5～50

組込バイブレーター　仕様

CVT1SM　CVT10SM

様式	タービンバイブレータ(SUS仕様)
振動数	15000～21000 vpm
キャップ材質	SUS304
ハウジング材質	SUS304
潤滑油	オイルフリー仕様(絶対給油しないで下さい)
供給エアー	1.5 to 6.0 bar (0.15～0.6MPa)
供給エアー条件	エアーラインフィルタを使用のこと
周囲温度	5-120℃
騒音レベル	55～70 dBA(サイレンサー装着時)
標準付属品	φ6mm SUSワンタッチ継手およびSUSサイレンサー

組込バイブレーター　性能

Type	振動数(VPM)			振動力(N)			エアー消費量(LPM)		
	0.28MPa	0.41MPa	0.55MPa	0.28MPa	0.41MPa	0.55MPa	0.28MPa	0.41MPa	0.55MPa
CVT1SM	18,500	19,250	20,000	43.1	46.7	50.4	12.5	17.3	22.8
CVT10SM	19,400	20,500	20,900	95.0	106.1	110.1	13.8	30.8	39.9

tamrax
PNEUMATIC VIBRATORS

株式会社タムラインターメーション
〒542-0086 大阪市中央区西心斎橋1-5-12
TEL 06-6251-4927 FAX 06-6252-2187
https://www.tamrax.com/

24041020