VIBTEC
VIBRATECHNIQUES LTD
Vibration Solutions

tamrax
PNEUMATIC VIBRATORS

衝撃式・クッション式 ピストンバイブレータ (1台2役)

VTP シリーズ

VTP25　　Urethane Pad

潤滑油必須

- **マルチインパクトタイプ ですから短時間で衝撃効果を発揮できます**
- **衝撃プレートがウレタン製なので、打撃時の耳障りな金属音がしません**
- **タイマーなど必要とせず、瞬時スタート、瞬時停止が可能です**
- **ウレタンプレートをはずせば、エアークッション式バイブレータとして使えます**

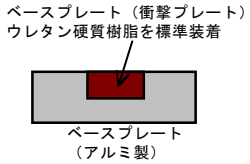

VIBTEC　VTP25エアーバイブレータは1台でエアークッション式と衝撃式の２つの目的に使えるユニークなバイブレータです。
VTP25バイブレータは納入時はマルチインパクト式バイブレータモードに設定されていますが、ベースプレートを外し内部の溝に埋め込まれたウレタンパッドを外すことで、簡単にエアークッション式バイブレータモードに変身させることができます。
VTP25マルチインパクト式エアーノッカーは高価なコントローラーなどをまったく必要とせず、連続衝撃を発生することができ、一般的な単衝撃式エアーノッカー（シングルインパクトタイプ）よりも時間当たりの衝撃数が多く、短時間で衝撃効果を発揮できます。

ケミカル紛体、食品紛体、砂などのブリッジ防止に有効です。駆動源はエアーのみで防爆仕様です。

仕　様

様式	エアークッション式バイブレータ／連続衝撃式エアーノッカー
ハウジング材質	アルミ合金(アルマイト仕上げ)
ピストン材質	ステンレス
プレート部材質	アルミ合金(＋硬質ウレタンゴム：マルチインパクトモード時)
潤滑油	必要。給油(Shell Tellus R10相当を推奨 毎分3～4滴)　(ドライエアー厳禁)
供給エアー	2～6bar (0.2MPa～0.6MPa)
供給エアー条件	F-R-Lサービスユニットを使用のこと (5μm以下) (ドライエアー厳禁)
周囲温度	5～80℃

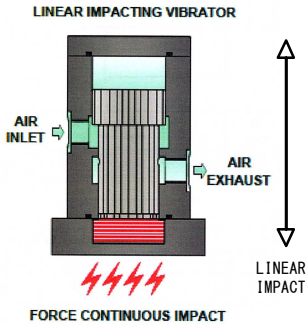

性　能

Type	エアー消費量 Nl/min			振動数 vpm			振動力 N			
	2bar	4bar	6bar	2bar	4bar	6bar	2bar	4bar	6bar	
VTP25（無衝撃時）	18	56	122	2600	3200	3800	66	164	260	*1
VTP25（衝撃時）	25	72	160	4780	6900	8380	130	310	500	*2

*1 エアークッションモード（ユーザー設定：衝撃プレートなし）
*2 インパクトモード（納入時標準：衝撃プレート内蔵）

寸　法

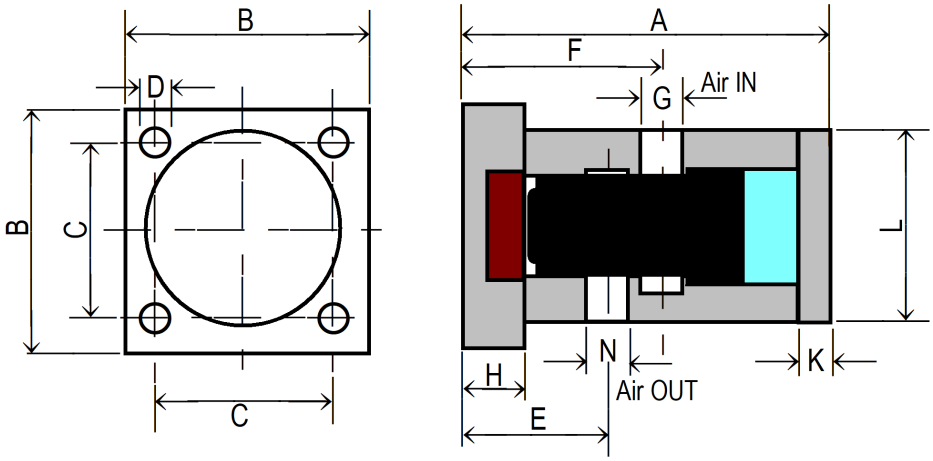

Dimensions

Model	A	B	C	φD	E	F	G	H	K	φL	N	wt
VTP25	90	63.5	46	6.5	35	51.5	1/8″	16	8	51	1/8″	0.635kg

配管例および内部構造

●バイブレーターの運転、停止には通常電磁弁または手動弁を使用します。
VTP25エアーノッカーの場合は必ず３方弁を使用し、開閉バルブとバイブレータとの距離は1メートル以内にしてください。

●コンプレッサー供給エアーは必ずF-R-L（フィルタ、レギュレータ、ルブリケータ）を使用し、エアー圧力は2bar以上（0.2MPa以上）でご使用ください。（0.6MPa以下）

●VTP25エアーノッカーの運転にははオイルミストエアーが必要です。
必ずルブリケータを使用してください。

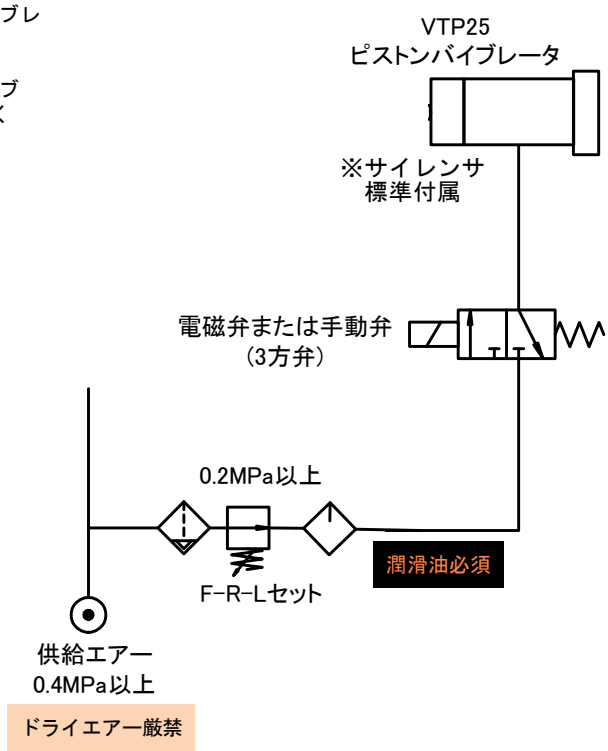

⚠ご注意

本カタログに記載の製品仕様及び性能数値は、メーカーあるいは当社における設計計算、社内試験、製品仕様実績、及び公的規格・仕様に準拠しており、該当製品の一般的な使用条件下での、ユーザーガイドとして記載するものです。記載条件を外れたり、特殊な使用条件下で該当製品を使用される場合は、事前に当社へご相談頂くか、ユーザー各位の責任に基づき、性能確認のための研究・評価を行うことが必要です。この手続きを経ずに使用された場合、物的・人的障害が発生しても、メーカーおよび当社はその責任を負いかねます。本カタログの記載内容は、製品改良のため予告なく変更・改訂されることがあります。また、メーカーや当社が必要とする事由により予告なく製品が生産・販売中止される場合もあります。

tamrax
株式会社タムラインターメーション
〒542-0086 大阪市中央区西心斎橋1-5-12
TEL 06-6251-4927 FAX 06-6252-2187
https://www.tamrax.com/