バイブレータ保守ツール

ヒンジピンレンチ

tamrax
PNEUMATIC VIBRATORS

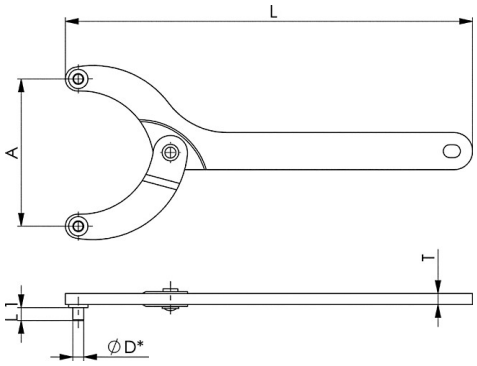

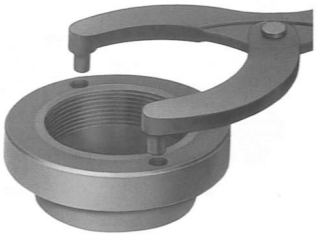

Type	ﾋﾟﾝ開き	ﾋﾟﾝ径	全長	ﾋﾟﾝ長	厚さ	重量	適合ﾊﾞｲﾌﾞﾚｰﾀ	
	Amm	ØDmm	Lmm	L1mm	Tmm	g	ﾋﾟｽﾄﾝ式	回転式
XS-2	～40	4	150	5	5	100	FPLF12/18	GT4/6/8/10 DAR2 R50
XS-4	～80	5	220	6	6	265		GT13/16 DAR3 R65
XS-5	～80	6	220	7	6	265	FPLF25/35 FAL18/25	GT20/25 DAR4 R80
XS-7	～125	7	295	7.5	8	650	FPLF50/60 FAL35	
XS-8	～125	8	295	8	8	650		GT40/48 DAR6/7

エアーバイブレータの保守作業には、
ピンレンチ（ピンが自在に開くタイプをヒンジピンレンチと呼ぶこともある）
をお使いください。

参考までに、次ページ以降にピストンバイブレータの「解体」➡「洗浄」➡「グリスアップ」➡「組立」手順を写真で分かり易く解説しています。

1500時間毎にグリスアップメンテを推奨します。
推奨潤滑グリース：Kluber ALTEMP 3000
Klubersynth UH1 14-31　など

The FPLF and FAL Pneumatic Vibrator should be dismantled every 1500 hours and the piston regreased with Kluber Grease UHI.14.31

⚠ご注意

本カタログに記載の製品仕様及び性能数値は、メーカーあるいは当社における設計計算、社内試験、製品仕様実績、及び公的規格・仕様に準拠しており、該当製品の一般的な使用条件下での、ユーザーガイドとして記載するものです。記載条件を外れたり、特殊な使用条件下で該当製品を使用される場合は、事前に当社へご相談頂くか、ユーザー各位の責任に基づき、性能確認のための研究・評価を行うことが必要です。この手続きを経ずに使用された場合、物的・人的障害が発生しても、メーカーおよび当社はその責任を負いかねます。本カタログの記載内容は、製品改良のため予告なく変更・改訂されることがあります。また、メーカーや当社が必要とする事由により予告なく製品が生産・販売中止される場合もあります。

tamrax
株式会社タムラインターメーション
〒542-0086 大阪市中央区西心斎橋1-5-12
TEL 06-6251-4927 FAX 06-6252-2187
https://www.tamrax.com/

オイルフリー ピストンバイブレーターの保守

tamrax
PNEUMATIC VIBRATORS

Deinstallation:
分解手順：

Removing air connection and silencer.
配管継手およびサイレンサーを外してください。

Disassamble with pin wrench (right-hand thread).
ピンレンチで分解します（右ねじ）

First screw cap (air outlet), remove piston and spring then disassamble socket.
エアー排気側のトップキャップをピンレンチで外し、ピストンおよびスプリングを取りはずしてください。

Cleaning:
クリーニング手順：

Remove teflontape-splits from the cap.
トップキャップからテフロンテープの残骸をきれいに取り除いてください。

Cleaning with petroleum or cleaner's solvent .
石油またはパーツクリーナーできれいに洗浄してください。

Dry well, freely of rotgut and dustlessly.
十分乾燥し、錆や汚れをきれいに取りのぞいてください。

Grease lightly:
グリースアップ手順：

A drop Klüber ALTEMP 3000
Piston, housing (inside) and spring.
ピストン、ハウジングの内側およびスプリングにグリースを塗ってください。
推奨潤滑グリース：Kluber ALTEMP 3000

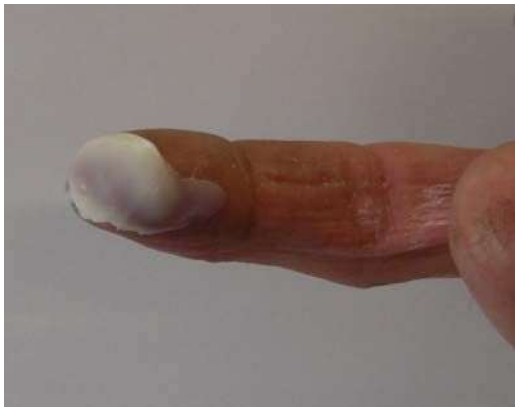

Assemblage:
Montage:
組立：

First mount socket in the housing.

Zuerst den Sockel in das Gehäuse montieren.

まず、底面用のソケットをハウジングにねじ込みます。

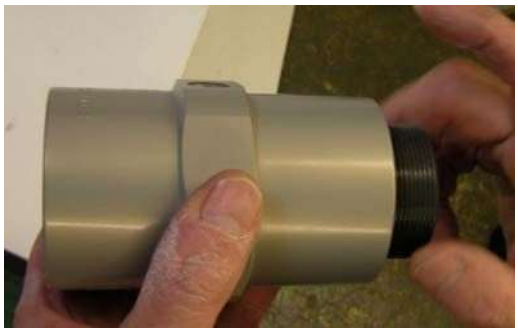

Pay attention on spring (do not get clamp)

Achtung auf Feder (nicht einklemmen)

つぎに、スプリングを落とし込みます（クランプ使用禁止）

Assemblage:
Montage:
組立：

With pin wrench tighten.

Mit Stiftschlüssel anziehen.

ピンレンチでキャップを締め付けます。

Control silencer on cleanness control, cleaning with petroleum or replace it.

Schalldämpfer auf Sauberkeit kontrollieren, reinigen mit Petrol oder ersetzen

サイレンサーを石油で洗浄し、あるいは取り替えます。

Run-in test

Laufkontrolle

最後に、運転テストしてください。